DK 621.316.98.002.72 1. Juni 1987

Blitzschutzanlagen

Anordnung von Bauteilen und Montagemaße
Ausführungsbeispiele

ÖNORM E 2980

Lightning protection systems;
arrangement of components and mounting dimensions;
examples for performance

Auch Normengruppe H

Maßangaben in m

Inhaltsverzeichnis

1 Anwendungsbereich
2 Montagemaße
3 Besondere Beanspruchung durch Schneelast
4 Bezugsnormen
5 Hinweis auf andere Unterlagen

1 Anwendungsbereich

Diese ÖNORM ist bei der Errichtung von Blitzschutzanlagen anzuwenden. Sie enthält verschiedene Ausführungsbeispiele von Blitzschutzanlagen und gibt Empfehlungen über

- die zu verwendenden Bauteile und
- die in der Praxis bewährten Montagemaße der Leitungshalter.

Diese ÖNORM ist gemeinsam mit den einschlägigen Österreichischen Bestimmungen für die Elektrotechnik *(ÖVE-E 49)* anzuwenden.

2 Montagemaße

Die in den folgenden Ausführungsbeispielen angegebenen Richtwerte der Montagemaße sind der Konstruktion des Dachstuhles und den Maßen der Dacheindeckung anzupassen. Die für die einzelnen Stützen und Halterungen angegebenen höchstzulässigen Abstände dürfen nicht überschritten werden. Die angeführten genormten Bauteile nach ÖNORM E 2960 sind als Beispiele zu betrachten; gleichwertige genormte Bauteile dürfen ebenfalls verwendet werden. Verlangen örtliche und sachliche Gegebenheiten Bauteile, die nicht genormt sind, so müssen diese in Werkstoff und Querschnitt den genormten mindestens gleichwertig sein und mit diesen einwandfrei verbunden werden können. Erdeinführungsstangen dürfen bei geringer mechanischer und korrosiver Beanspruchung durch Erdleitungen (∅ 10 mm) ersetzt werden.

Fortsetzung Seiten 2 bis 7

Nach dieser ÖNORM ist eine Normkennzeichnung gemäß § 3 Normengesetz 1971 unzulässig.

Textstellen in kursiver Schrift, ausgenommen Formelzeichen, sind nicht Normentext. Zitierungen von Normen ohne Ausgabedatum beziehen sich auf die jeweils geltende Fassung. Auslegungen (Interpretationen) und Erläuterungen zu ÖNORMEN sind laut Geschäftsordnung des ON nur dann authentisch, wenn sie vom ON aufgrund einer Beschlußfassung im zuständigen FNA herausgegeben werden.

Fachnormenausschuß
110-BL
Blitzschutz

1000 Verkauf von ÖNORMEN und anderen Normen durch: Österreichisches Normungsinstitut (ON), Heinestraße 38, Postfach 130, A-1021 Wien, Tel.: (0222) 26 75 35, Telex: 115960 norm a, Telegramm: austrianorm

© ON – 1987
Alle Rechte vorbehalten; Nachdruck oder Vervielfältigung, Aufnahme auf oder in sonstigen Medien oder Datenträger nur mit Zustimmung des ON gestattet!

Medieninhaber: Österreichisches Normungsinstitut, 1021 Wien
Hersteller: H. Kapri & Co., 1070 Wien

Copyright OVE
Exemplar für persönlichen Information
Weitergabe nicht gestattet

2.1 Haus mit Ziegeldach

2.1.1 Gesamtdarstellung

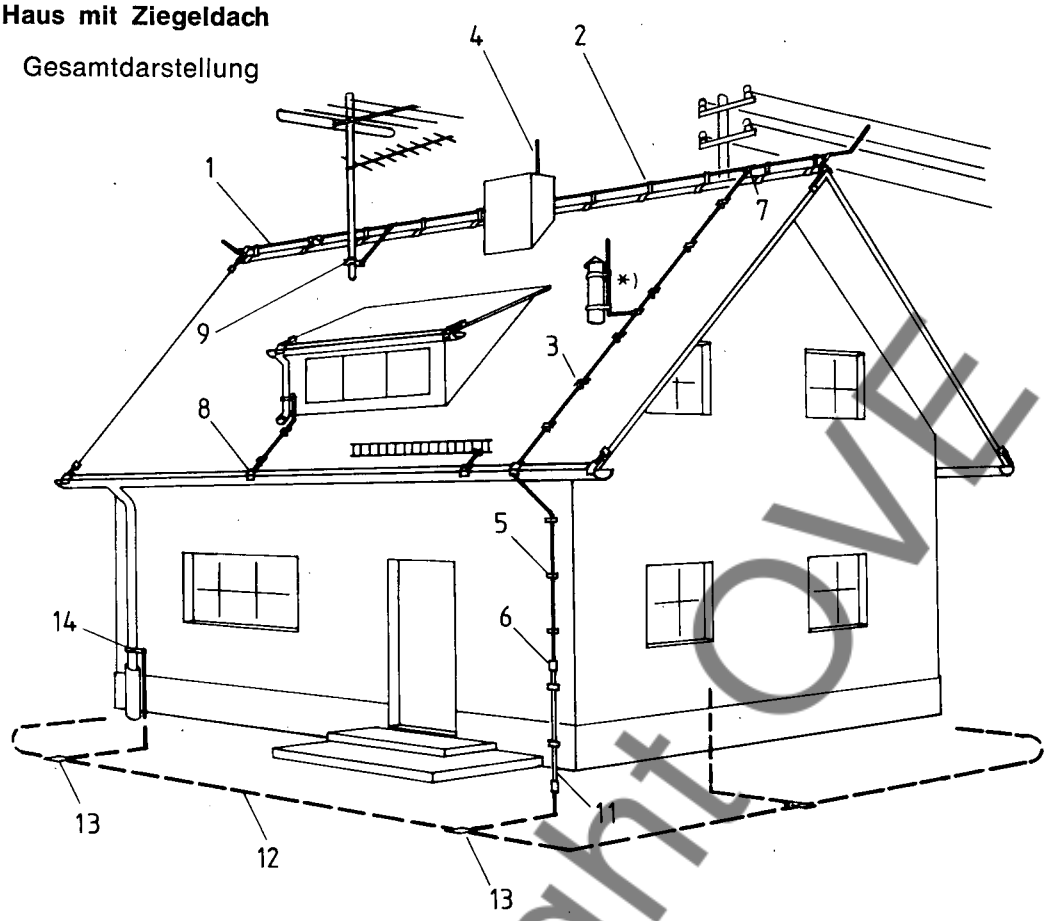

*) siehe Abschnitt 3

Bild 1: Ansicht des Hauses

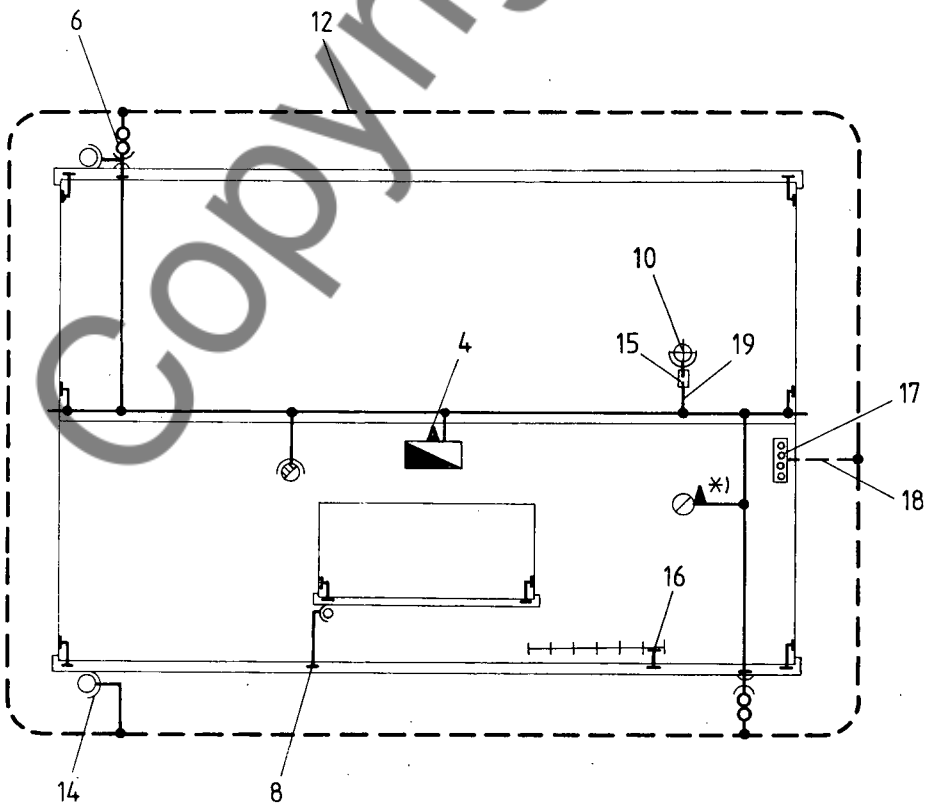

*) siehe Abschnitt 3

Bild 2: Grundriß zu Bild 1

Copyright ÖVE